UTILCELL
CELULAS DE CARGA - LOAD CELLS

SMART

ВЕСОВОЙ ИНДИКАТОР

Весовой индикатор разработан с использованием самых современных технологий.

Соответствует OIML R76 & **EN 45501**, один или два диапазона взвешивания, 6000 d.

Удобное меню настройки и калибровки.

Высокая точность : 24 бит A/D, внутреннее разрешение 16 миллионов делений.

50 измерений/сек.

Дисплей светодиодный 7 разрядный 20 мм.

Интерфейс RS-232 для подключения к ЭВМ, принтеру или дополнительного табло.

Питание 6 В пост., до 4 тензодатчиков по 350 Ω или 8 тензодатчиков по 700 Ω.

Электромагнитная защита.

Корпус из нержавеющей стали (h-1 мм.)

Двухдиапазонный: два диапазона взвешивания.

Формат этикетки настраивает пользователь.

Лианеризация характеристики.

Предварительная калибровка: на основании предела взвешивания датчика и рабочего коэффициента передачи в mV/V.

Два метода **блокировки** калибровки: программно или механически установкой перемычки на плате.

Счетный режим.

Суммирование значений массы.

Подключение к дополнительному табло, ЭВМ или принтеру.

Взвешивание животных / контрольное.

ВАРИАНТЫ:

Исполнение IP65.

Часы.

4 дискретных выхода.

4 дискретных входа.

Аналоговый выход.

RS-485.

Питание 230 В пер. или 12В пост.

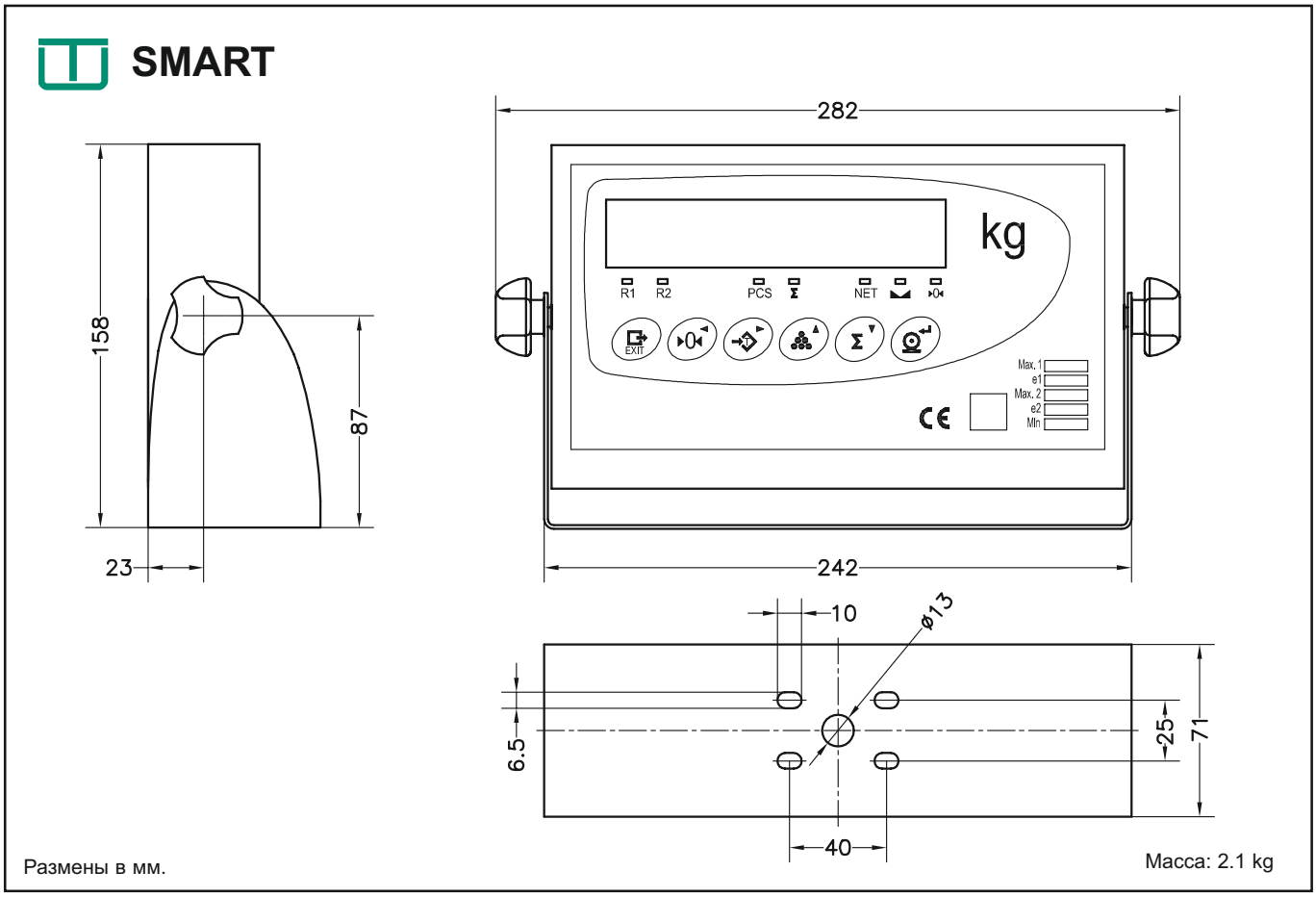

МОДИФИКАЦИИ
(ДОПОЛНИТЕЛЬНЫЕ ФУНКЦИИ)

89350 **ВЕСОВОЙ ИНДИКАТОР SMART**

Корпус из нержавеющей стали.
Внешние разъемы подкл. тензодатчиков и RS232.
Напряжение питания 230 ±10% В AC 50/60 Hz 6Вт.

89351 **ВЕСОВОЙ ИНДИКАТОР SMART IP65**

Нержавеющая сталь IP65.
Гермовводы IP68 для подключения кабелей.
Напряжение питания ~220 ±10% В 50/60 Гц 6Вт и 12В DC (9...18 В пост) 600 мА.

89352 **ВЕСОВОЙ ИНДИКАТОР SMART TIME**

Корпус из нержавеющей стали.
Внешние разъемы подкл. тензодатчиков и RS232.
Напряжение питания 230 ±10% В AC 50/60 Hz 6Вт.
Часы: Дата-Время.

89353 **ВЕСОВОЙ ИНДИКАТОР SMART IP65 TIME**

Нержавеющая сталь IP65.
Гермовводы IP68 для подключения кабелей.
Напряжение питания ~220 ±10% В 50/60 Гц 6Вт и 12В DC (9...18 В пост) 600 мА.
Часы: Дата-Время.

89354 **ВЕСОВОЙ ИНДИКАТОР SMART MULTI 1**

Корпус из нержавеющей стали.
Внешние разъемы подкл. тензодатчиков и RS232.
Напряжение питания 230 ±10% В AC 50/60 Hz 6Вт.

Модуль MULTI 1:
Часы: Дата-Время.
4 дискретных входа и 4 дискретных выхода.
Интерфейс RS485.

89355 **ВЕСОВОЙ ИНДИКАТОР SMART IP65 MULTI 1**

Нержавеющая сталь IP65.
Гермовводы IP68 для подключения кабелей.
Напряжение питания ~220 ±10% В 50/60 Гц 6Вт и 12В DC (9...18 В пост) 600 мА.

Модуль MULTI 1:
Часы: Дата-Время.
4 дискретных входа и 4 дискретных выхода.
Интерфейс RS485 и RS232Tx.

89356 **ВЕСОВОЙ ИНДИКАТОР SMART MULTI 2**

Корпус из нержавеющей стали.
Внешние разъемы подкл. тензодатчиков и RS232.
Напряжение питания 230 ±10% В AC 50/60 Hz 6Вт.

Модуль MULTI 2:
Часы: Дата-Время.
4 дискретных входа и 4 дискретных выхода.
Оптоизолированный интерфейс RS485 и RS232Tx.
Аналоговый выход: 0-5В, 0-10В, 0-20мА, 4-20мА; изолир.

89357 **ВЕСОВОЙ ИНДИКАТОР SMART IP65 MULTI 2**

Нержавеющая сталь IP65.
Гермовводы IP68 для подключения кабелей.
Напряжение питания ~220 ±10% В 50/60 Гц 6Вт и 12В DC (9...18 В пост) 600 мА.

Модуль MULTI 2:
Часы: Дата-Время.
4 дискретных входа и 4 дискретных выхода.
Оптоизолированный интерфейс RS485 и RS232Tx.
Аналоговый выход: 0-5В, 0-10В, 0-20мА, 4-20мА; изолир.